Consultas

Prof. Me. Ewerton José da Silva

Instrução SQL de retorno simples

```
async listarUfs(request, response) {
    try {
        const sql = `
            SELECT DISTINCT
                cid_uf
            FROM
                cidades
            ORDER BY
                cid_uf ASC;
        `;

        const [rows] = await db.query(sql);

        return response.status(200).json({
            sucesso: true,
            mensagem: 'Lista de estados.',
            dados: rows
        });
    } catch (error) {
        return response.status(500).json({
            sucesso: false,
            mensagem: 'Erro na requisição.',
            dados: error.message
        });
    }
},
```

Teste de listagem de estados

GET http://localhost:3333/cidades/listar-ufs

Send

200 OK | 48 ms | 489 B

Params | Body | Auth | Headers 3 | Scripts | Docs

Preview | Headers 8 | Cookies | Tests 0 / 0

No Body

Preview


```
1  {
2    "sucesso": true,
3    "mensagem": "Lista de estados.",
4    "dados": [
5      {
6        "cid_uf": "AC"
7      },
8      {
9        "cid_uf": "AL"
10     },
11     {
12       "cid_uf": "AM"
13     },
14     {
15       "cid_uf": "AP"
16     },
17     {
18       "cid_uf": "BA"
19     },
20     {
21       "cid_uf": "CE"
22     },
23     {
24       "cid_uf": "DF"
25     },
26     {
27       "cid_uf": "ES"
28     },
29     {
30       "cid_uf": "GO"
```


Enter a URL and send to get a response

Select a body type from above to send data in the body of a request


```
1  {
2    "sucesso": true,
3    "mensagem": "Lista de estados.",
4    "dados": [ ↤ 27 ↦ ]
87 }
```

Login

```
async login(request, response) {
    try {

        const { email, senha } = request.query;

        const sql = `
            SELECT
                usu_id, usu_nome, usu_tipo
            FROM
                usuarios
            WHERE
                usu_email = ? AND usu_senha = ? AND usu_ativo = 1;
        `;

        const values = [email, senha];

        const [rows] = await db.query(sql, values);
        const nItens = rows.length;

        if (nItens < 1) {
            return response.status(403).json({
                sucesso: false,
                mensagem: 'Login e/ou senha inválido.',
                dados: null,
            });
        }

        return response.status(200).json({
            sucesso: true,
            mensagem: 'Login efetuado com sucesso',
            dados: rows
        });
    } catch (error) {
        return response.status(500).json({
            sucesso: false,
            mensagem: 'Erro na requisição.',
            dados: error.message
        });
    }
},
```

Rota do Login

```
router.get('/usuarios', UsuariosController.listarUsuarios);
router.post('/usuarios', UsuariosController.cadastrarUsuarios);
router.patch('/usuarios/:id', UsuariosController.editarUsuarios); // params
router.delete('/usuarios/:id', UsuariosController.apagarUsuarios); // params
router.delete('/usuarios/del/:id', UsuariosController.ocultarUsuario); // params
router.get('/login', UsuariosController.login); // query
```

Teste login

GET http://localhost:3333/login?email=bernacel@terra.com.br&senha=123456 Send

200 OK 28 ms 133 B

Params Body Auth Headers 3 Scripts Docs

Preview Headers 8 Cookies Tests 0 / 0 → Mo

URL PREVIEW

http://localhost:3333/login?email=bernacel%40terra.com.br&senha=123456

QUERY PARAMETERS

Import from URL Bulk Edit

+ Add Delete all Description

name value

Preview


```
1  {
2    "sucesso": true,
3    "mensagem": "Login efetuado com sucesso",
4    "dados": [
5      {
6        "usu_id": 7,
7        "usu_nome": "Bernardo Celestino Brandão",
8        "usu_tipo": 2
9      }
10   ]
11 }
```


GET http://localhost:3333/login?email=bernacel@terra.com.br&senha=12345 Send

403 Forbidden 21 ms 71 B

Params Body Auth Headers 3 Scripts Docs

Preview Headers 8 Cookies Tests 0 / 0 →

URL PREVIEW

http://localhost:3333/login?email=bernacel%40terra.com.br&senha=12345

QUERY PARAMETERS

Import from URL Bulk Edit

+ Add Delete all Description

name value

Preview


```
1 {
2   "sucesso": false,
3   "mensagem": "Login e/ou senha inválido.",
4   "dados": null
5 }
```

Devolver dados com nome dos campos tratados

```
const [rows] = await db.query(sql, values);
const nItens = rows.length;

if (nItens < 1) {
    return response.status(403).json({
        sucesso: false,
        mensagem: 'Login e/ou senha inválido.',
        dados: null,
    });
}

const dados = rows.map(usuario => ({
    id: usuario.usu_id,
    nome: usuario.usu_nome,
    tipo: usuario.usu_tipo
}));

return response.status(200).json({
    sucesso: true,
    mensagem: 'Login efetuado com sucesso',
    dados
});
```

Retorno tratado

GET http://localhost:3333/login?email=bernacel@terra.com.br&senha=123456 Send 200 OK 24 ms 121 B

Params Body Auth Headers 3 Scripts Docs

URL PREVIEW

http://localhost:3333/login?email=bernacel%40terra.com.br&senha=123456

QUERY PARAMETERS Import from URL Bulk Edit

+ Add Delete all Description

name value

Preview Headers 8 Cookies Tests 0 / 0

Preview


```
1  {
2    "sucesso": true,
3    "mensagem": "Login efetuado com sucesso",
4    "dados": [
5      {
6        "id": 7,
7        "nome": "Bernardo Celestino Brandão",
8        "tipo": 2
9      }
10   ]
11 }
```

Pesquisa com parâmetros

```
async listarIngredientes(request, response) {
    try {
        const { nome } = request.query;

        const ing_nome = nome ? `%${nome}%` : `%`;
        const sql = `
            SELECT
                ing_id, ing_nome, ing_img, ing_custo_adicional
            FROM
                ingredientes
            WHERE
                ing_nome like ?;
        `;

        const values = [ing_nome];

        const [rows] = await db.query(sql, values);
        const nItens = rows.length;

        return response.status(200).json({
            sucesso: true,
            mensagem: 'Lista de ingredientes.',
            nItens,
            dados: rows
        });
    } catch (error) {
        return response.status(500).json({
            sucesso: false,
            mensagem: 'Erro na requisição.',
            dados: error.message
        });
    }
},
```

Teste pesquisa com parâmetros

Ingredientes

GET listar

just now

GET http://localhost:3333/ingredientes?nome=al Send

Params Body Auth Headers 4 Scripts Docs


```
1  {
2    "sucesso": true,
3    "mensagem": "Lista de ingredientes."
4    "dados": [
5      {
6        "ing_id": 3,
7        "ing_nome": "Salmão",
8        "ing_img": "salmao.png",
9        "ing_custo_adicional": "10.00"
10     },
11     {
12       "ing_id": 4,
13       "ing_nome": "Alface",
14       "ing_img": "alface.png",
15       "ing_custo_adicional": "4.50"
16     },
17     {
18       "ing_id": 22,
19       "ing_nome": "Sal",
20       "ing_img": "sal.png",
21       "ing_custo_adicional": "2.00"
22     }
23   ],
24   "nItens": 3
25 }
```


http://localhost:3333/ingredientes?nome=al

Devolver dados com nome dos campos tratados

```
const [rows] = await db.query(sql, values);
const nItens = rows.length;

const dados = rows.map(ingrediente => ({
    id: ingrediente.ing_id,
    nome: ingrediente.ing_nome,
    img: ingrediente.ing_img,
    custo_adicional: ingrediente.ing_custo_adicional
}));

return response.status(200).json({
    sucesso: true,
    mensagem: 'Lista de ingredientes.',
    nItens,
    dados
});
```


```
1  {
2    "sucesso": true,
3    "mensagem": "Lista de ingredientes.",
4    "nItens": 3,
5    "dados": [
6      {
7        "id": 3,
8        "nome": "Salmão",
9        "img": "salmao.png",
10       "custo_adicional": "10.00"
11     },
12     {
13       "id": 4,
14       "nome": "Alface",
15       "img": "alface.png",
16       "custo_adicional": "4.50"
17     },
18     {
19       "id": 22,
20       "nome": "Sal",
21       "img": "sal.png",
22       "custo_adicional": "2.00"
23     }
24   ]
25 }
```

Pesquisa com múltiplos parâmetros

```
4   async listarCidades(request, response) {
5       try {
6           const { uf, cidade } = request.query;
7
8           // Verificação obrigatória
9           if (!uf) {
10              return response.status(400).json({
11                  sucesso: false,
12                  mensagem: 'UF (estado) é obrigatório para listar cidades.',
13              });
14          }
15
16          // Formata o nome da cidade para busca parcial
17          const cid_nome = cidade ? `%${cidade}%` : `%`;
18
19          // Consulta SQL parametrizada
20          const SQL_LISTAR_CIDADES = `
21              SELECT
22                  cid_id, cid_nome, cid_uf
23              FROM
24                  cidades
25              WHERE
26                  cid_uf = ? AND cid_nome LIKE ?;
27          `;
28
29          const values = [uf.toUpperCase(), cid_nome];
30          const [rows] = await db.query(SQL_LISTAR_CIDADES, values);
31
32          const dados = rows.map(municipio => ({
33              uf: municipio.cid_uf,
34              cidade: municipio.cid_nome
35          }));
```

```
36
37              return response.status(200).json({
38                  sucesso: true,
39                  mensagem: dados.length > 0
40                      ? 'Lista de cidades encontrada com sucesso.'
41                      : 'Nenhuma cidade encontrada com os critérios fornecidos.',
42                  nItens: dados.length,
43                  dados
44              });
45
46          } catch (error) {
47              console.error('Erro ao listar cidades:', error);
48              return response.status(500).json({
49                  sucesso: false,
50                  mensagem: 'Erro interno ao listar cidades.',
51                  dados: error.message
52              });
53          }
54      },
```

Teste pesquisa com múltiplos parâmetros

GET http://localhost:3333/cidades/listar-cidades

Send

400 Bad Request | 21 ms | 79 B

Params | Body | Auth | Headers 3 | Scripts | Docs

Preview | Headers 8 | Cookies | Tests 0 / 0 | → Mock | Console

No Body

Preview


```
1 {
2   "sucesso": false,
3   "mensagem": "UF (estado) é obrigatório para listar cidades."
4 }
```


GET http://localhost:3333/cidades/listar-cidades?uf=sp

Send

200 OK | 119 ms | 22.1 KB

Params | Body | Auth | Headers 3 | Scripts | Docs

Preview | Headers 8 | Cookies | Tests 0 / 0 | → Mock | Consc

No Body

Preview


```
1 {
2   "sucesso": true,
3   "mensagem": "Lista de cidades encontrada com sucesso.",
4   "nItens": 645,
5   "dados": [
6     {
7       "uf": "SP",
8       "cidade": "Adamantina"
9     },
10    {
11      "uf": "SP",
12      "cidade": "Adolfo"
13    },
14    {
15      "uf": "SP",
16      "cidade": "Aguaí"
```

Test pesquisa com múltiplos parâmetros

GET http://localhost:3333/cidades/listar-cidades?uf=sp&cidade=tup

Send

200 OK | 39 ms | 223 B

Params | Body | Auth | Headers 3 | Scripts | Docs

Preview | Headers 8 | Cookies | Tests 0 / 0 | → Mock | Cons

No Body

Preview


```
1  {
2    "sucesso": true,
3    "mensagem": "Lista de cidades encontrada com sucesso.",
4    "nItens": 4,
5    "dados": [
6      {
7        "uf": "SP",
8        "cidade": "Itupeva"
9      },
10     {
11       "uf": "SP",
12       "cidade": "Tupã"
13     },
14     {
15       "uf": "SP",
16       "cidade": "Tupi Paulista"
17     },
18     {
19       "uf": "SP",
20       "cidade": "Votuporanga"
21     }
22   ]
23 }
```


http://localhost:3333/cidades/listar-cidades?uf=SP&cidade=Tup

Uso de Inner Join para chave estrangeira e query dinâmica

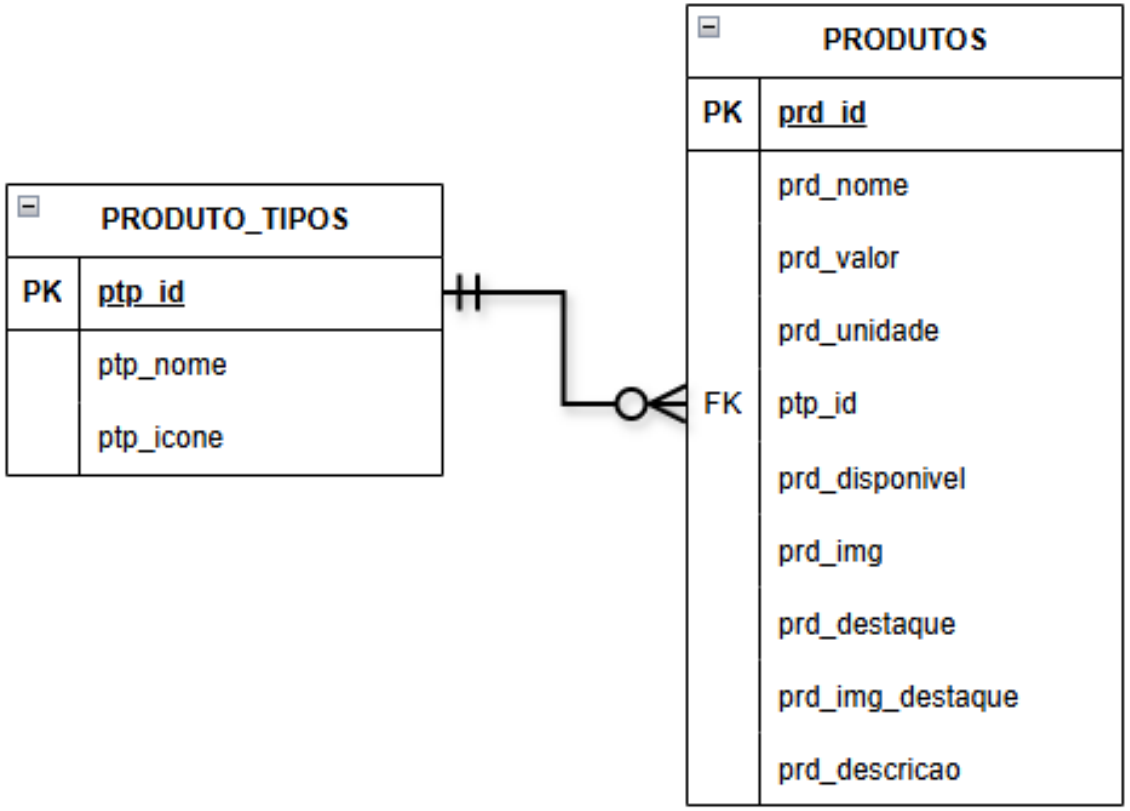

prd_id	prd_nome	prd_valor	prd_unidade	ptp_id	prd_disponivel	prd_img	prd_destaque	prd_img_destaque	prd_descricao
1	Lanche de Frango Empanado	31.00	un.	1	1	lancheFrangoEmpanado.jpg	0	NULL	Pão e frango empanado
2	Lanche de Salmão	38.00	un.	1	1	lancheSalmao.jpg	0	NULL	Pão, filé de salmão temperado com ervas finas
3	Lanche de Salada	28.00	un.	1	1	lancheVegetariano.jpeg	0	NULL	Pão, alface, tomate, rúcula, milho, pepino e asp...
4	Batata frita	25.40	un.	2	1	fritas.jpg	1	promoGenerica.png	Batata de qualidade internacional.
5	Suco de Abacaxi	12.00	copo	3	1	sucoAbacaxi.png	0	NULL	Abacaxi, açucar e gelo
6	Suco de Uva	15.00	copo	3	1	sucoUva.jpeg	0	NULL	Uva, açucar e gelo
7	Suco de Laranja	6.99	copo	3	1	sucoLaranja.jpg	1	promoSucoLaranja.png	Laranja, açucar e gelo
8	Suco de Limão	12.00	copo	3	1	sucoLimao.jpg	0	NULL	Limão, açucar e gelo
9	Biscoito Amanteigado	12.99	un.	4	0	biscoitoAmanteigado.png	0	NULL	Biscoito saboroso
10	Lanche de Peixe	20.99	un.	1	1	lanchePeixe.jpg	1	promoLanchePeixe.png	Feito com peixes do aquário
11	Salada da Casa	16.99	un.	1	1	salada.jpg	1	promoSaladaDaCasa.png	Feito com peixes do aquário
12	Sorvete Chocolate	11.00	un.	4	1	sorveteChocolate.jpeg	0	NULL	Refrescante e delicioso
13	Torta de creme de coco	19.00	un.	4	1	tortaCremeCoco.jpg	0	NULL	Torta doce e cremosa
14	Lanche de bacon	34.00	un.	1	1	hamburger-bacon.jpg	0	NULL	Hamburguer bacon e couve
15	Combo hamburguer + batata	48.00	un.	1	1	hamburger-batata.jpg	0	NULL	Lanche de hamburguer com salada mais uma po...
NULL	NULL	NULL	NULL	NULL	NULL	NULL	NULL	NULL	NULL

ptp_id	ptp_nome	ptp_icone
1	Lanche	lanche.svg
2	Porção	porcao.svg
3	Suco	suco.svg
4	Sobremesa	doce.svg
NULL	NULL	NULL

```sql
SELECT
    prd.prd_id, prd.prd_nome, prd.prd_valor, prd.prd_unidade, pdt.ptp_icone,
    prd.prd_img, prd.prd_descricao
FROM produtos prd
INNER JOIN
    produto_tipos pdt ON pdt.ptp_id = prd.ptp_id;
```

prd_id	prd_nome	prd_valor	prd_unidade	ptp_icone	prd_img	prd_descricao
1	Lanche de Frango Empanado	31.00	un.	lanche.svg	lancheFrangoEmpanado.jpg	Pão e frango empanado
2	Lanche de Salmão	38.00	un.	lanche.svg	lancheSalmao.jpg	Pão, filé de salmão temperado com ervas finas
3	Lanche de Salada	28.00	un.	lanche.svg	lancheVegetariano.jpeg	Pão, alface, tomate, rúcula, milho, pepino e asp...
4	Batata frita	25.40	un.	porcao.svg	fritas.jpg	Batata de qualidade internacional.
5	Suco de Abacaxi	12.00	copo	suco.svg	sucoAbacaxi.png	Abacaxi, açucar e gelo
6	Suco de Uva	15.00	copo	suco.svg	sucoUva.jpeg	Uva, açucar e gelo
7	Suco de Laranja	6.99	copo	suco.svg	sucoLaranja.jpg	Laranja, açucar e gelo
8	Suco de Limão	12.00	copo	suco.svg	sucoLimao.jpg	Limão, açucar e gelo
9	Biscoito Amanteigado	12.99	un.	doce.svg	biscoitoAmanteigado.png	Biscoito saboroso
10	Lanche de Peixe	20.99	un.	lanche.svg	lanchePeixe.jpg	Feito com peixes do aquário
11	Salada da Casa	16.99	un.	lanche.svg	salada.jpg	Feito com peixes do aquário
12	Sorvete Chocolate	11.00	un.	doce.svg	sorveteChocolate.jpeg	Refrescante e delicioso
13	Torta de creme de coco	19.00	un.	doce.svg	tortaCremeCoco.jpg	Torta doce e cremosa
14	Lanche de bacon	34.00	un.	lanche.svg	hamburger-bacon.jpg	Hamburguer bacon e couve
15	Combo hamburguer + batata	48.00	un.	lanche.svg	hamburger-batata.jpg	Lanche de hamburguer com salada mais uma po...

Ajustes para filtro de produtos por parâmetro

```
4   async listarProdutos(request, response) {
5
6       const { id, nome, tipo, valor, disponivel = 1 } = request.query;
7
8       try {
9           const [[{ vlr_max }]] = await db.query('SELECT MAX(prd_valor) as vlr_max FROM produtos');
10          const valorLimite = parseFloat(valor ?? vlr_max);
11
12          const listQuery = `
13              SELECT prd.prd_id, prd.prd_nome, prd.prd_valor, prd.prd_unidade,
14                     pdt.ptp_icone, prd.prd_img, prd.prd_descricao
15              FROM produtos prd
16              INNER JOIN produto_tipos pdt ON pdt.ptp_id = prd.ptp_id
17              WHERE prd.prd_disponivel = ?
18                  AND prd.prd_nome LIKE ?
19                  AND prd.ptp_id LIKE ?
20                  ${id ? 'AND prd.prd_id = ?' : ''}
21                  AND prd.prd_valor <= ?
22          `;
23
24          const listValues = id
25              ? [disponivel, `%${nome ?? ''}%`, `%${tipo ?? ''}%`, id, valorLimite]
26              : [disponivel, `%${nome ?? ''}%`, `%${tipo ?? ''}%`, valorLimite];
27
28          const [produtos] = await db.query(listQuery, listValues);
29
```

```
30            const dados = produtos.map(produto => ({
31                id: produto.prd_id,
32                nome: produto.prd_nome,
33                valor: produto.prd_valor,
34                unidade: produto.prd_unidade,
35                icone: produto.ptp_icone,
36                imgProduto: produto.prd_img,
37                descricao: produto.prd_descricao
38            }));
39
40            return response.status(200).json({
41                sucesso: true,
42                mensagem: 'Lista de produtos',
43                nItens: dados.length,
44                dados
45            });
46
47        } catch (error) {
48            console.error('Erro ao listar produtos:', error);
49            return response.status(500).json({
50                sucesso: false,
51                mensagem: 'Erro ao listar produtos.',
52                dados: error.message
53            });
54        }
55    },
```

GET http://localhost:3333/produtos

Send

200 OK | 32 ms | 2.3 KB

Params | Body | Auth | Headers 3 | Scripts | Docs

Preview | Headers 8 | Cookies | Tests 0 / 0 | → Mock

URL PREVIEW

http://localhost:3333/produtos

QUERY PARAMETERS

Import from URL | Bulk Edit

+ Add | Delete all | Description

name | value

Preview


```
1  {
2    "sucesso": true,
3    "mensagem": "Lista de produtos",
4    "nItens": 14,
5    "dados": [
6      {
7        "id": 1,
8        "nome": "Lanche de Frango Empanado",
9        "valor": "31.00",
10       "unidade": "un.",
11       "icone": "lanche.svg",
12       "imgProduto": "lancheFrangoEmpanado.jpg",
13       "descricao": "Pão e frango empanado"
14     },
15     {
16       "id": 2,
17       "nome": "Lanche de Salmão"
```


```
const { id, nome, tipo, valor, disponivel = 1 } = request.query;
```

GET http://localhost:3333/produtos?disponivel=0 Send

200 OK 58 ms 229 B

Params Body Auth Headers (3) Scripts Docs

Preview Headers (8) Cookies Tests 0 / 0 → Mock

URL PREVIEW

http://localhost:3333/produtos?disponivel=0

QUERY PARAMETERS

Import from URL Bulk Edit

+ Add Delete all Description

name value

Preview


```
1  {
2    "sucesso": true,
3    "mensagem": "Lista de produtos",
4    "nItens": 1,
5    "dados": [
6      {
7        "id": 9,
8        "nome": "Biscoito Amanteigado",
9        "valor": "12.99",
10       "unidade": "un.",
11       "icone": "doce.svg",
12       "imgProduto": "biscoitoAmanteigado.png",
13       "descricao": "Biscoito saboroso"
14     }
15   ]
16 }
```


GET http://localhost:3333/produtos?id=1 Send

200 OK 26 ms 242 B

Params Body Auth Headers (3) Scripts Docs

Preview Headers (8) Cookies Tests 0 / 0 → Mock

URL PREVIEW

http://localhost:3333/produtos?id=1

QUERY PARAMETERS

Import from URL Bulk Edit

+ Add Delete all Description

name value

Preview


```
1  {
2    "sucesso": true,
3    "mensagem": "Lista de produtos",
4    "nItens": 1,
5    "dados": [
6      {
7        "id": 1,
8        "nome": "Lanche de Frango Empanado",
9        "valor": "31.00",
10       "unidade": "un.",
11       "icone": "lanche.svg",
12       "imgProduto": "lancheFrangoEmpanado.jpg",
13       "descricao": "Pão e frango empanado"
14     }
15   ]
16 }
```

GET http://localhost:3333/produtos?nome=salada Send 200 OK 16 ms 419 B

Params Body Auth Headers 3 Docs Preview Headers 8 Cookies Tests 0 / 0 → Mock Console

URL PREVIEW

http://localhost:3333/produtos?nome=salada

QUERY PARAMETERS Import from URL Bulk Edit

+ Add Delete all Description

name value

Preview


```
1  {
2    "sucesso": true,
3    "mensagem": "Lista de produtos",
4    "nItens": 2,
5    "dados": [
6      {
7        "id": 3,
8        "nome": "Lanche de Salada",
9        "valor": "28.00",
10       "unidade": "un.",
11       "icone": "lanche.svg",
12       "imgProduto": "lancheVegetariano.jpeg",
13       "descricao": "Pão, alface, tomate, rúcula, milho, pepino e aspargo"
14     },
15     {
16       "id": 11,
17       "nome": "Salada da Casa",
18       "valor": "16.99",
19       "unidade": "un.",
20       "icone": "lanche.svg",
21       "imgProduto": "salada.jpg",
22       "descricao": "Feito com peixes do aquário"
23     }
24   ]
25 }
```


GET http://localhost:3333/produtos?nome=salada&valor=20 Send 200 OK 18 ms 224 B

Params Body Auth Headers 3 Scripts Docs Preview Headers 8 Cookies Tests 0 / 0 → Mock

URL PREVIEW

http://localhost:3333/produtos?nome=salada&valor=20

QUERY PARAMETERS Import from URL Bulk Edit

+ Add Delete all Description

name value

Preview


```
1  {
2    "sucesso": true,
3    "mensagem": "Lista de produtos",
4    "nItens": 1,
5    "dados": [
6      {
7        "id": 11,
8        "nome": "Salada da Casa",
9        "valor": "16.99",
10       "unidade": "un.",
11       "icone": "lanche.svg",
12       "imgProduto": "salada.jpg",
13       "descricao": "Feito com peixes do aquário"
14     }
15   ]
16 }
```


http://localhost:3333/produtos?nome=salada&valor=20

Paginação

```
4   async listarProdutos(request, response) {
5
6       const { id, nome, tipo, valor, disponivel = 1, page = 1, limit = 5 } = request.query;
7       const offset = (parseInt(page) - 1) * parseInt(limit);
8
9       try {
10          const [[{ vlr_max }]] = await db.query('SELECT MAX(prd_valor) as vlr_max FROM produtos');
11          const valorLimite = parseFloat(valor ?? vlr_max);
12
13          const listQuery = `
14              SELECT prd.prd_id, prd.prd_nome, prd.prd_valor, prd.prd_unidade,
15                     pdt.ptp_icone, prd.prd_img, prd.prd_descricao
16              FROM produtos prd
17              INNER JOIN produto_tipos pdt ON pdt.ptp_id = prd.ptp_id
18              WHERE prd.prd_disponivel = ?
19                  AND prd.prd_nome LIKE ?
20                  AND prd.ptp_id LIKE ?
21                  ${id ? 'AND prd.prd_id = ?' : ''}
22                  AND prd.prd_valor <= ?
23              LIMIT ?, ?
24          `;
25
26          const listValues = id
27              ? [disponivel, `%${nome ?? ''}%`, `%${tipo ?? ''}%`, id, valorLimite, offset, parseInt(limit)]
28              : [disponivel, `%${nome ?? ''}%`, `%${tipo ?? ''}%`, valorLimite, offset, parseInt(limit)];
```

GET http://localhost:3333/produtos

Send

200 OK | 18 ms | 935 B

Params | Body | Auth | Headers 3 | Scripts | Docs

Preview | Headers 8 | Cookies | Tests 0 / 0 | → Mock

URL PREVIEW

http://localhost:3333/produtos

QUERY PARAMETERS

Import from URL | Bulk Edit

+ Add | Delete all | Description

name | value

Preview


```
1  {
2    "sucesso": true,
3    "mensagem": "Lista de produtos",
4    "nItens": 5,
5    "dados": [
6      {
7        "id": 1,
8        "nome": "Lanche de Frango Empanado",
9        "valor": "31.00",
10       "unidade": "un.",
11       "icone": "lanche.svg",
12       "imgProduto": "lancheFrangoEmpanado.jpg",
13       "descricao": "Pão e frango empanado"
14     },
15     {
16       "id": 2,
17       "nome": "Lanche de Salmão"
40       "descricao": "Batata de qualidade internacional."
41     },
42     {
43       "id": 5,
44       "nome": "Suco de Abacaxi",
45       "valor": "12.00",
46       "unidade": "copo",
47       "icone": "suco.svg",
48       "imgProduto": "sucoAbacaxi.png",
49       "descricao": "Abacaxi, açucar e gelo"
50     }
51   ]
52 }
```

GET http://localhost:3333/produtos?page=2&limit=3 Send

200 OK 16 ms 526 B

Params Body Auth Headers 3 Scripts Docs

Preview Headers 8 Cookies Tests 0 / 0 → Mock Co

URL PREVIEW

http://localhost:3333/produtos?page=2&limit=3

QUERY PARAMETERS

Import from URL Bulk Edit

+ Add Delete all Description

name value

PATH PARAMETERS

Path parameters are url path segments that start with a colon ':' e.g. ':id'

Preview


```
1  {
2    "sucesso": true,
3    "mensagem": "Lista de produtos",
4    "nItens": 3,
5    "dados": [
6      {
7        "id": 4,
8        "nome": "Batata frita",
9        "valor": "25.40",
10       "unidade": "un.",
11       "icone": "porcao.svg",
12       "imgProduto": "fritas.jpg",
13       "descricao": "Batata de qualidade internacional."
14     },
15     {
16       "id": 5,
17       "nome": "Suco de Abacaxi",
18       "valor": "12.00",
19       "unidade": "copo",
20       "icone": "suco.svg",
21       "imgProduto": "sucoAbacaxi.png",
22       "descricao": "Abacaxi, açucar e gelo"
23     },
24     {
25       "id": 6,
26       "nome": "Suco de Uva",
27       "valor": "15.00",
28       "unidade": "copo",
29       "icone": "suco.svg",
30       "imgProduto": "sucoUva.jpeg",
31       "descricao": "Uva, açucar e gelo"
32     }
33   ]
34 }
```

GET http://localhost:3333/produtos?tipo=1&page=1&limit=3 Send

200 OK 18 ms 621 B

Params Body Auth Headers 3 Scripts Docs

Preview Headers 8 Cookies Tests 0 / 0

URL PREVIEW

http://localhost:3333/produtos?tipo=1&page=1&limit=3

QUERY PARAMETERS Import from URL Bulk Edit

+ Add Delete all Description

Preview


```
1 {
2   "sucesso": true,
3   "mensagem": "Lista de produtos",
4   "nItens": 3,
5   "dados": [
6     {
7       "id": 1,
8       "nome": "Lanche de Frango Empanado"
```


GET http://localhost:3333/produtos?tipo=1&page=3&limit=3 Send

200 OK 17 ms 276 B

Params Body Auth Headers 3 Scripts Docs

Preview Headers 8 Cookies Tests 0 / 0

URL PREVIEW

http://localhost:3333/produtos?tipo=1&page=3&limit=3

QUERY PARAMETERS Import from URL Bulk Edit

+ Add Delete all Description

name value

Preview


```
1 {
2   "sucesso": true,
3   "mensagem": "Lista de produtos",
4   "nItens": 1,
5   "dados": [
6     {
7       "id": 15,
8       "nome": "Combo hamburguer + batata",
9       "valor": "48,00"
```


??7?

Total de itens

```
4   async listarProdutos(request, response) {
5
6       const { id, nome, tipo, valor, disponivel = 1, page = 1, limit = 5 } = request.query;
7       const offset = (parseInt(page) - 1) * parseInt(limit);
8
9       try {
10          const [[{ vlr_max }]] = await db.query('SELECT MAX(prd_valor) as vlr_max FROM produtos');
11          const valorLimite = parseFloat(valor ?? vlr_max);
12
13          const countQuery = `
14              SELECT COUNT(*) AS total
15              FROM produtos prd
16              INNER JOIN produto_tipos pdt ON pdt.ptp_id = prd.ptp_id
17              WHERE prd.prd_disponivel = ?
18                  AND prd.prd_nome LIKE ?
19                  AND prd.ptp_id LIKE ?
20                  ${id ? 'AND prd.prd_id = ?' : ''}
21                  AND prd.prd_valor <= ?
22          `;
23
24          const countValues = id
25              ? [disponivel, `%${nome ?? ''}%`, `%${tipo ?? ''}%`, id, valorLimite]
26              : [disponivel, `%${nome ?? ''}%`, `%${tipo ?? ''}%`, valorLimite];
27
28          const [[{ total }]] = await db.query(countQuery, countValues);
29
30          const listQuery = `
31              SELECT prd.prd_id, prd.prd_nome, prd.prd_valor, prd.prd_unidade
```

```
55              imgProduto: produto.prd_img,
56              descricao: produto.prd_descricao
57          }));
58
59          response.setHeader('X-Total-Count', total);
60          return response.status(200).json({
61              sucesso: true,
62              mensagem: 'Lista de produtos',
63              nItens: dados.length,
64              dados
65          });
66
67      } catch (error) {
```

GET http://localhost:3333/produtos?tipo=1&page=1&limit=3 Send

200 OK 27 ms 621 B

Params Body Auth Headers 3 Scripts Docs

URL PREVIEW

http://localhost:3333/produtos?tipo=1&page=1&limit=3

QUERY PARAMETERS

Import from URL Bulk Edit

+ Add Delete all Description

name value

PATH PARAMETERS

Path parameters are url path segments that start with a colon ':' e.g. ':id'

Preview Headers 9 Cookies Tests 0 / 0 → Mock Console

Preview


```
1  {
2    "sucesso": true,
3    "mensagem": "Lista de produtos",
4    "nItens": 3,
5    "dados": [
6      {
7        "id": 1,
8        "n
9        "v
10       "u
11       "j
12       "j
13       "d
14     },
15     {
16       "i
17       "n
18       "v
19       "u
20       "j
21       "j
22       "d
23     },
24     {
25       "i
26       "n
27       "v
28       "u
29       "j
30       "imgProduto": "lancheVegetariano.jpeg",
31       "descricao": "Pão, alface, tomate, rúcula, milho, pepino e aspargo"
32     }
33   ]
34 }
```


Preview Headers 9 Cookies Tests 0 / 0 → Mock Console

NAME	VALUE
X-Powered-By	Express
Access-Control-Allow-Origin	*
X-Total-Count	7
Content-Type	application/json; charset=utf-8
Content-Length	621
ETag	W/"26d-rLXUvMGaOLsAfKTNtQ4YwuSUKNw"
Date	Sat, 17 May 2025 01:39:30 GMT
Connection	keep-alive
Keep-Alive	timeout=5

Uso de Inner Join para relacionamento n:n

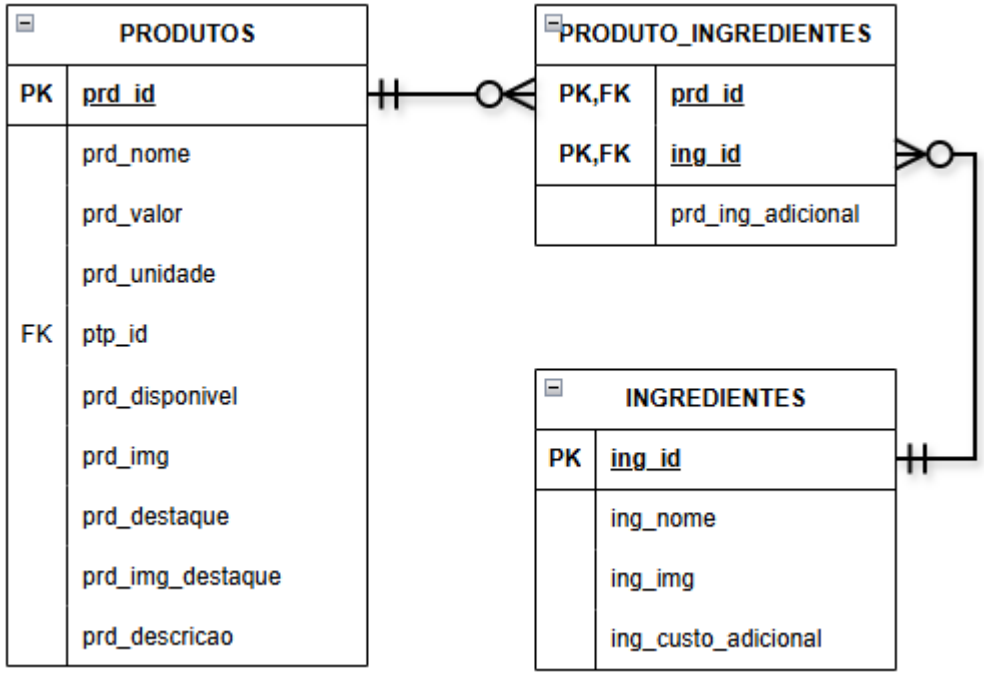


```sql
SELECT
    p.prd_id AS id,
    p.prd_nome AS nome,
    p.prd_valor AS valor,
    p.prd_unidade AS unidade,
    p.prd_disponivel AS disponivel,
    p.prd_img AS imagem,
    p.prd_descricao AS descricao,

    pdtp.ptp_nome AS nomeTipo,
    pdtp.ptp_icone AS iconeTipo,


    i.ing_id AS idIngrediente,
    i.ing_nome AS nomeIngrediente,
    i.ing_img AS imagemIngrediente,
    i.ing_custo_adicional AS custoAdicionalIngrediente,

    pi.prd_ing_adicional AS adicionalProdutoIngrediente
FROM
    produtos p
JOIN
    produto_ingredientes pi ON pi.prd_id = p.prd_id
JOIN
    ingredientes i ON i.ing_id = pi.ing_id
JOIN
    produto_tipos pdtp ON pdtp.ptp_id = p.ptp_id
WHERE
    p.prd_id = 1;
```

Itens retornados pela instrução

id	nome	valor	unidade	disponivel	imagem	descricao	idTipo	nomeTipo	iconeTipo	idIngrediente	nomeIngrediente	imagemIngrediente	custoAdicionalIngrediente	adicionalProdutoIngrediente
1	Lanche de Frango Empanado	31.00	un.	1	lancheFrangoEmpanado.jpg	Pão e frango empanado	1	Lanche	lanche.svg	1	Pão	pao.png	0.00	0
1	Lanche de Frango Empanado	31.00	un.	1	lancheFrangoEmpanado.jpg	Pão e frango empanado	1	Lanche	lanche.svg	2	Frango	frango.png	7.00	0
1	Lanche de Frango Empanado	31.00	un.	1	lancheFrangoEmpanado.jpg	Pão e frango empanado	1	Lanche	lanche.svg	3	Salmão	salmao.png	10.00	0
1	Lanche de Frango Empanado	31.00	un.	1	lancheFrangoEmpanado.jpg	Pão e frango empanado	1	Lanche	lanche.svg	4	Alface	alface.png	4.50	0
1	Lanche de Frango Empanado	31.00	un.	1	lancheFrangoEmpanado.jpg	Pão e frango empanado	1	Lanche	lanche.svg	5	Rúcula	rucula.png	4.00	0
1	Lanche de Frango Empanado	31.00	un.	1	lancheFrangoEmpanado.jpg	Pão e frango empanado	1	Lanche	lanche.svg	6	Tomate	tomate.png	5.25	0

```
161     async listarIngredientesDoProduto(request, response) {
162         try {
163             const { id } = request.params;
164
165             const sql = `
166                 SELECT
167                     p.prd_id AS id,
168                     p.prd_nome AS nome,
169                     p.prd_valor AS valor,
170                     p.prd_unidade AS unidade,
171                     p.prd_disponivel AS disponivel,
172                     p.prd_img AS imagem,
173                     p.prd_descricao AS descricao,
174
175                     pdtp.ptp_nome AS nomeTipo,
176                     pdtp.ptp_icone AS iconeTipo,
177
178
179                     i.ing_id AS idIngrediente,
180                     i.ing_nome AS nomeIngrediente,
181                     i.ing_img AS imagemIngrediente,
182                     i.ing_custo_adicional AS custoAdicionalIngrediente,
183
184                     pi.prd_ing_adicional =  1 AS adicionalProdutoIngrediente
185                 FROM
186                     produtos p
187                 JOIN
188                     produto_ingredientes pi ON pi.prd_id = p.prd_id
189                 JOIN
190                     ingredientes i ON i.ing_id = pi.ing_id
191                 JOIN
192                     produto_tipos pdtp ON pdtp.ptp_id = p.ptp_id
193                 WHERE
194                     p.prd_id = ?;
195             `;
196
197             const [rows] = await db.query(sql, [id]);
198
199             if (rows.length === 0) {
200                 return response.status(404).json({
201                     sucesso: false,
202                     mensagem: `Produto com id ${id} não encontrado ou sem ingredientes.`,
203                     dados: null
204                 });
205             }
206
207             // Extrai dados do produto (só do primeiro registro, pois todos têm os mesmos valores)
208             const produto = {
209                 id: rows[0].id,
210                 nome: rows[0].nome,
211                 valor: parseFloat(rows[0].valor).toFixed(2),
212                 unidade: rows[0].unidade,
213                 disponivel: !!rows[0].disponivel,
214                 img: rows[0].imagem,
215                 descricao: rows[0].descricao,
216                 tipoNome: rows[0].nomeTipo,
217                 tipoIcone: rows[0].iconeTipo,
218                 ingredientes: rows.map(row => ({
219                     id: row.idIngrediente,
220                     nome: row.nomeIngrediente,
221                     quantidade: row.imagemIngrediente,
222                     unidade: row.custoAdicionalIngrediente,
223                     adicional: row.adicionalProdutoIngrediente
224                 }))
225             };
226
227             return response.status(200).json({
228                 sucesso: true,
229                 mensagem: `Ingredientes do produto ${produto.nome}`,
230                 dados: produto
231             });
233         } catch (error) {
234             return response.status(500).json({
235                 sucesso: false,
236                 mensagem: 'Erro na requisição.',
237                 dados: error.message
238             });
239         }
240     },
```

```
router.get('/produtos', ProdutosController.listarProdutos);
router.post('/produtos', ProdutosController.cadastrarProdutos);
router.patch('/produtos', ProdutosController.editarProdutos);
router.delete('/produtos', ProdutosController.apagarProdutos);
router.get('/produtos/:id', ProdutosController.listarIngredientesDoProduto);
```

GET http://localhost:3333/produtos/1 Send

200 OK 14 ms 803 B

Params Body Auth Headers 3 Scripts Docs

URL PREVIEW

http://localhost:3333/produtos/1

QUERY PARAMETERS Import from URL Bulk Edit

+ Add Delete all Description

name value

PATH PARAMETERS

Path parameters are url path segments that start with a colon ':' e.g. ':id'

Preview Headers 8 Cookies Tests 0 / 0 → Mock Console

Preview


```
1  {
2    "sucesso": true,
3    "mensagem": "Ingredientes do produto Lanche de Frango Empanado",
4    "dados": {
5      "id": 1,
6      "nome": "Lanche de Frango Empanado",
7      "valor": "31.00",
8      "unidade": "un.",
9      "disponivel": true,
10     "img": "lancheFrangoEmpanado.jpg",
11     "descricao": "Pão e frango empanado",
12     "tipoNome": "Lanche",
13     "tipoIcone": "lanche.svg",
14     "ingredientes": [
15       {
16         "id": 1,
17         "nome": "Pão",
18         "quantidade": "pao.png",
19         "unidade": "0.00",
20         "adicional": 0
21       },
22       {
23         "id": 2,
24         "nome": "Frango",
25         "quantidade": "frango.png",
26         "unidade": "7.00",
27         "adicional": 0
28       },
29       {
30         "id": 3,
31         "nome": "Salmão"
```

Exemplo select com dados aleatórios

Existem quatro produtos na promoção!

prd_id	prd_nome	prd_valor	prd_unidade	ptp_id	prd_disponivel	prd_img	prd_destaque	prd_img_destaque	prd_descricao
1	Lanche de Frango	15.00	un.	1	1	p1.png	0	NULL	Pão, frango desfiado e temperado
2	Lanche de Salmão	28.00	un.	1	0	p2.png	1	salmaopromo.png	Pão, filé de salmão temperado com ervas finas
3	Lanche de Salada	18.00	un.	1	1	p3.img	0	NULL	Pão, alface, tomate, rúcula, milho, pepino e asp...
4	Batata frita	17.20	un.	2	1	sem.png	1	batataPromo.png	Batata de qualidade internacional.
5	Suco de Abacaxi	12.00	copo	3	1	sem.png	1	sucoAbacaxiPromo.png	Abacaxi, açucar e gelo
6	Suco de Uva	15.00	copo	3	1	sem.png	1	sucoUvaPromo.png	Uva, açucar e gelo
7	Suco de Laranja	12.00	copo	3	1	sem.png	0	NULL	Laranja, açucar e gelo
8	Suco de Limão	12.00	copo	3	1	sem.png	0	NULL	Limão, açucar e gelo

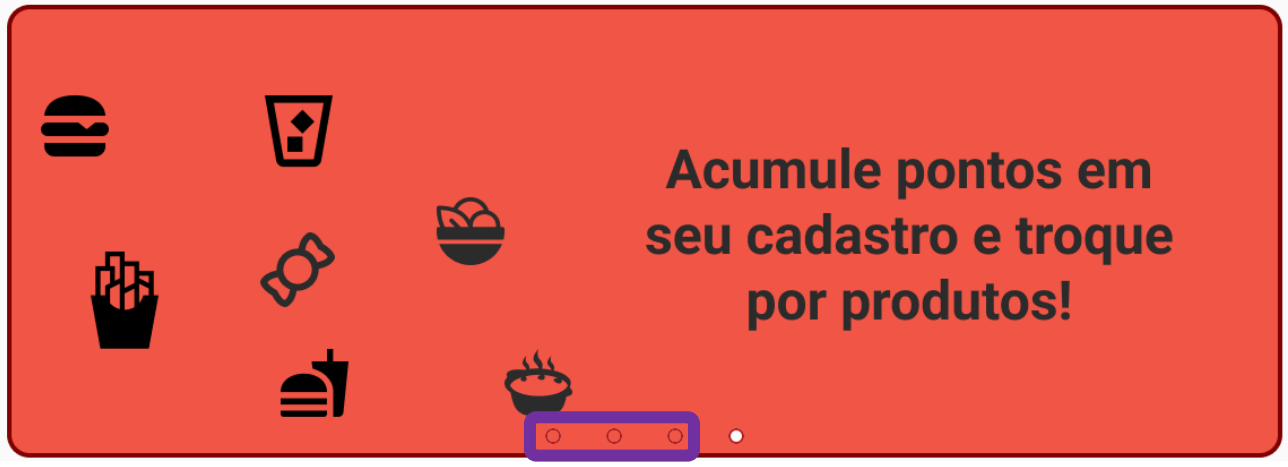

É esperado que três produtos sejam apresentados no slider da home do site/app

Adicionar um método no controle de produtos, com o objeto de listar apenas 3 itens promocionais

```
async listarPromocoes(request, response) {
    try {

        const sql= `
            SELECT prd_img_destaque AS imgDestaque FROM produtos
            WHERE prd_destaque = 1
            ORDER BY RAND()
            LIMIT 3;
        `;

        const [promo] = await db.query(sql);

        return response.status(200).json({
            sucesso: true,
            mensagem: `Produtos em promoção.`,
            dados: promo
        });


    } catch (error) {
        return response.status(500).json({
            sucesso: false,
            mensagem: 'Erro na requisição.',
            dados: error.message
        });
    }
},
```

Depois adicionar uma rota para acessar os produtos da promoção, neste exemplo a ordem das rotas importa!

```
router.get('/produtos', ProdutosController.listarProdutos);
router.post('/produtos', ProdutosController.cadastrarProdutos);
router.patch('/produtos', ProdutosController.editarProdutos);
router.delete('/produtos', ProdutosController.apagarProdutos);
router.get('/produtos/promocao', ProdutosController.listarPromocoes);
router.get('/produtos/:id', ProdutosController.listarIngredientesDoProduto);
```

A cada requisição a rota de promoções teremos um resultado diferente.

GET http://localhost:3333/produtos/promocoes Send

Status: 200 OK Size: 194 Bytes Time: 4 ms

Response Headers 7 Cookies Results Docs


```
1  {
2    "sucesso": true,
3    "mensagem": "Itens na promoção.",
4    "dados": [
5      {
6        "prd_img_destaque": "sucoAbacaxiPromo.png"
7      },
8      {
9        "prd_img_destaque": "salmaopromo.png"
10     },
11     {
12       "prd_img_destaque": "sucoUvaPromo.png"
13     }
14   ],
15   "nItens": 3
16 }
```


Status: 200 OK Size: 189 Bytes Time: 3 ms

Response Headers 7 Cookies Results Docs


```
1  {
2    "sucesso": true,
3    "mensagem": "Itens na promoção.",
4    "dados": [
5      {
6        "prd_img_destaque": "sucoUvaPromo.png"
7      },
8      {
9        "prd_img_destaque": "batataPromo.png"
10     },
11     {
12       "prd_img_destaque": "salmaopromo.png"
13     }
14   ],
15   "nItens": 3
16 }
```


Status: 200 OK Size: 194 Bytes Time: 4 ms

Response Headers 7 Cookies Results Docs


```
1  {
2    "sucesso": true,
3    "mensagem": "Itens na promoção.",
4    "dados": [
5      {
6        "prd_img_destaque": "sucoUvaPromo.png"
7      },
8      {
9        "prd_img_destaque": "batataPromo.png"
10     },
11     {
12       "prd_img_destaque": "sucoAbacaxiPromo.png"
13     }
14   ],
15   "nItens": 3
16 }
```